NEEB WERBESYSTEME

...einfach sicher drucken

www.neeb-werbesysteme.de

Palettenhussen

für Europaletten 1200 x 150 x 800 mm (B x H x T)
in verschiedenen Stapelungen

Bitte legen Sie Ihre Daten wie folgt an:

Benutzen Sie zur Datenabgabe bitte die auf den folgenden Seiten (je nach Anzahl der gestapelten Paletten) eingefügten Vorlagen und laden Sie Ihre Daten in den grau hinterlegten Rahmen.

Nach Gestaltung löschen Sie alle hinterlegten Flächen!

- pdf-Datei
- Maßstab 1:1
  (Vorlagen nicht verkleinern)
- Druckstandard CMYK
- Schriften in Kurven / Pfade konvertiert
- empfohlene Auflösung 120 dpi

Sichtbarer Teil

Klett-/Flauschband

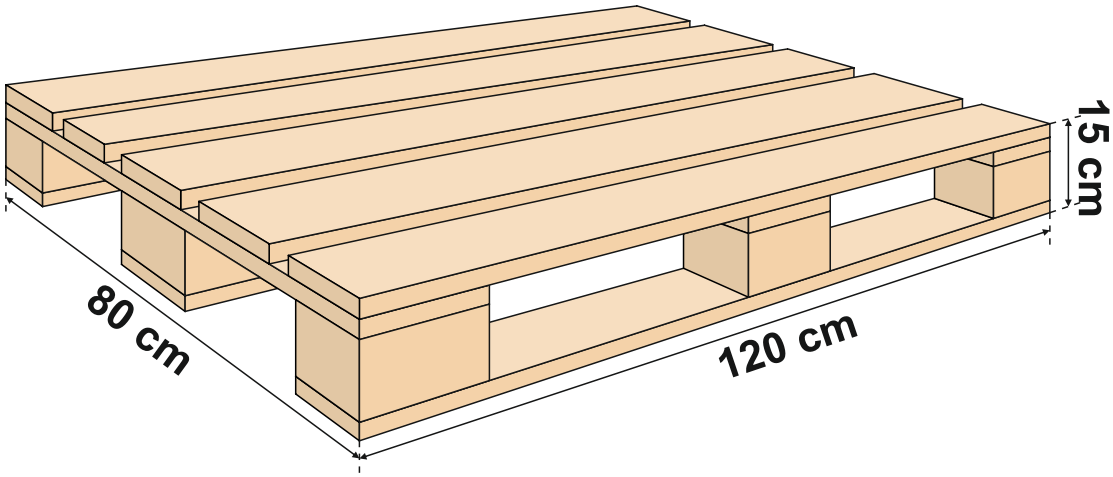

Beispiel 1 Palette

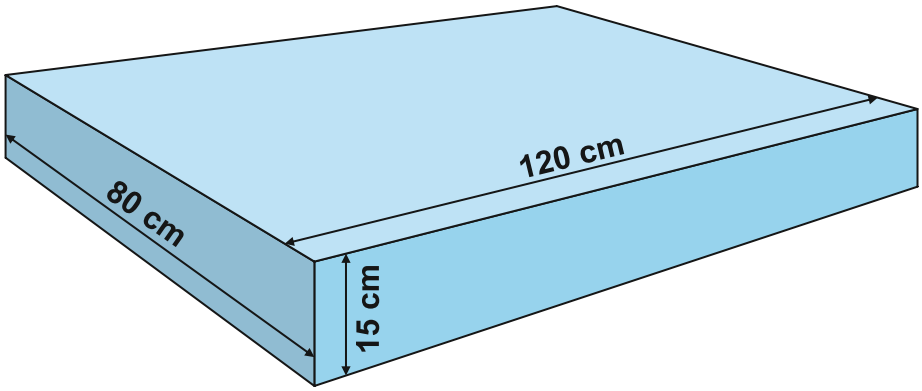

Palettenhussen

1 Europalette

1200 x 150 x 800 mm (B x H x T)

Palettenhussen

2 Europalette

1200 x 300 x 800 mm (B x H x T)

Palettenhussen

4 Europalette

1200 x 600 x 800 mm (B x H x T)

Palettenhussen

6 Europalette

1200 x 900 x 800 mm (B x H x T)